USER MANUAL **MODEL:B0341WST2H2** BALDR

WIRELESS WEATHER STATION WITH BACKLIGHT

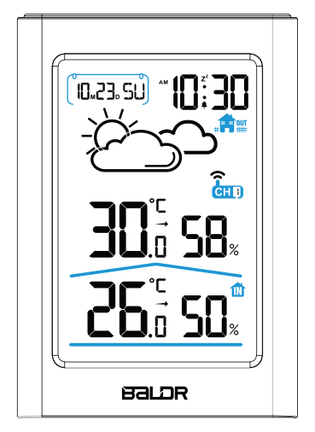

We hereby thank you for puchasing Baldr Wireless Weather Station with Backlight. We design and manufacture the item using innovative components and techniques to enable the perfect display of temperature and humidity in one device. Please read the instructions carefully and get familiar with the functions properly before usage.

For the start-up of this device you require: Main unit by 2xAAA batteries
Sensor by 2xAA batteries

Product Overview

MAIN UNIT

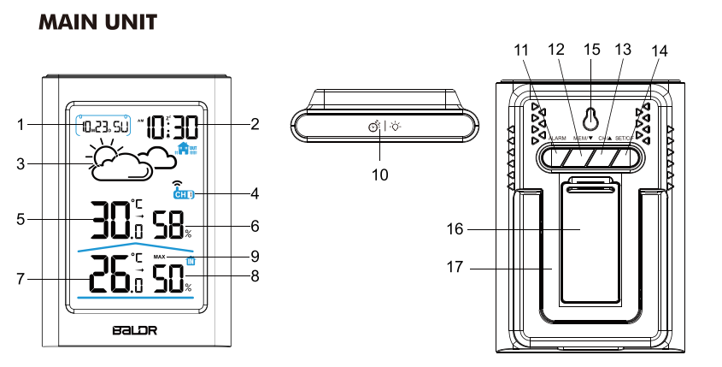

1. Calendar display
with month/date or date/month selectable

2. Current time
12/24 hour format selectable

3. Weather forecast
Weather forecast for next 12-24 hours

4. Outdoor sensor channel
Switch channel from CH1--CH2--CH3

5. Current outdoor temperature
Arrow icon indicates the direction temperature is trending.

6. Current outdoor humidity

7.Current indoor temperature
Arrow icon indicates the direction temperature is trending.

8. Current indoor humidity

9. Max/min records for temperature and humidity
Max/min temperature&humidity records will update each 24 hour and recorded from midnight

10. Backlight/Snooze button

11. Alarm button
Check alarm time

12. MEM/▼ button
Check Max/min record

13. CH/▲ button
Switch channel

14. SET/C/F button
Switch C/F and enter into time setting

15. Hanging Hole

16. Battery Compartment

17. Stand Bracket

OUTDOOR SENSOR

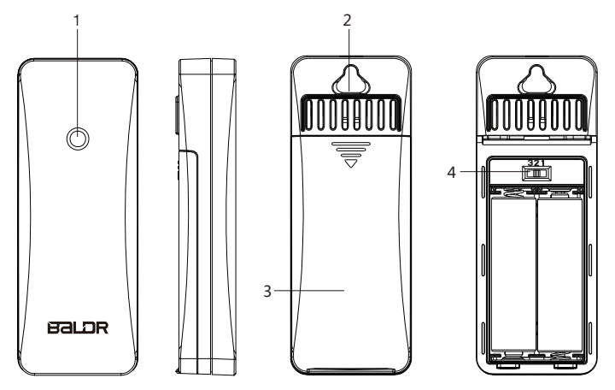

1. Signal light 2. Hanging hole 3.Battery compartment 4.Channel 1-2-3 switch

FEATURE

- Measures indoor and outdoor temperature(C/F) and humidity
- Indoor temperature range:-10℃-50℃ (14℉-122℉)
- Outdoor temperature range: -20℃~65℃ (4℉~149℉)
- Indoor and outdoor humidity range:1%-99%
- Max/min record of temperature & humidity (in and out)
- Weather forecast for next 12-24 hours
- Calendar function with Month/Date or Date/Month display format selectable
- Time, alarm and snooze function
- Time display in 12/24H
- Weekdays in 7 languages:GER (German), ENG (English), FRE (French), ITA (Italian), SPA (Spanish), DUT (Dutch), SPA (Spanish), DAN (Danish)
- Temperature tendency display in arrows
- Up to 3 RF channels for outdoor sensors (only one sensor included)
- White backlight lasts for 20 seconds

Package Content

Following contents are included in the package:
1xDigital Weather Station
1xRemote Sensor
1xUser Manual

Getting Started

BALDR recommends high quality alkaline or lithium batteries for the best product performance. Heavy duty or rechargeable batteries are not recommended.

MAIN UNIT INSTALLATION

1. Remove the battery compartment cover.
2. Insert 2x AAA battery matching the polarity(+and-)
3. Replace the battery cover

SENSOR INSTRALLATION

1. Remove the battery compartment cover
2. Insert 2xAA batteries matching the polarity (+and-)
3. Replace the battery cover

SENSOR SETUP

- Load the battery of the sensor prior to the power on of main unit
- Press the C/F button to Switch between Celsius and Fahrenheit
- Switch the Channel 1-2-3 of the senor to any channel you want. For example, you can set to Channel 1 for the sensor. But please ensure the main unit are set to the same channel before synchronization. (Special note: Press"CH/▲"button on the main unit to set the channel.The setting order is CH1--CH2--CH3,you must select the same number choices for both the sensor and the main unit in order for the units to synchronize)
- Auto synchronization: after power on both units, the receiving status will last for max 3 minutes,the receiving antenna signal will flash, if no signal received in 3 minutes, the antenna signal will disappear and stop receiving outdoor signal.

MAIN UNIT SETUP
SET THE TIME&DATE

1. Press and hold "SET/C/F" button to enter into time setting; the setting data will be flashing in 1Hz.
2. The setting order is: key tone OFF/ON→Year→MD/DM→Month →Date → Weekday Language →12/24H →Hour →Minute → Exit.
3. Press "MEM/▼" or "CH/▲" button to adjust data; press and hold "MEM/ ▼" or "CH/▲" button will quickly change the data by 8 steps.
4. There are 7 languages selectable for weekday display: FR、NE、ES、DR、EN、GE、IT
5. If no operation for 20 seconds, it will automatically save and exit setting.

Language	English	German	French	Italian	Dutch	Spanish	Danish
	ENG	GER	FRE	ITA	DUT	SPA	DAN
Monday	MON	MON	LUN	LUN	MAA	LUN	MAN
Tuesday	TUE	DIE	MAR	MAR	DIN	MAR	TIR
Wednesday	WED	MIT	MER	MER	WOE	MIE	ONS
Thursday	THU	DON	JEU	GIO	DON	JUE	TOR
Friday	FRI	FRE	VEN	VEN	VRI	VIE	FRE
Saturday	SAT	SAM	SAM	SAB	ZAT	SAB	LOR
Sunday	SUN	SON	DIM	DOM	ZON	DOM	SON

ALARM FUNCTION

SET ALARM TIME:
1. Press and hold "ALARM" button to enter into alarm time setting mode.
2. Press "MEM/▼" or "CH/▲" button to adjust data; press and hold "MEM /▼" or "CH/▲" button will quickly change the data by 8 steps.
3. The setting order is: Hour → Minute→ Exit.
4. If no operation for 20 seconds, it will automatically save and exit setting.
5. The alarm is default ON after setting the alarm time.

TURN ON/OFF ALARM:
- When in time display mode, press "ALARM" button once to check alarm time. Press "ALARM" button twice to turn on/off alarm by the ON/OFF of symbol 🔔. To return to normal mode, press the top button.
- When in alarm display mode,press "ALARM" button to turn on/off the alarm by the ON/OFF of symbol 🔔. To return to normal mode, press the top button.

SNOOZE FUNCTION

1. When the alarm is ringing, press any other button except top button to stop the alarm. And the alarm will restart next day.
2. OR When alarm is ringing, press "SNOOZE/LIGHT" button to activate snooze function. And the alarm will repeat in each 5 minutes. Press any other button except top button to exit the snooze mode.And the alarm will restart next day.
3. When alarm rings, the ascending "Bibi" alarm sound will last for 2 minutes if no operation.

PLACEMENT INSTRUCTION

BALDR sensors are sensitive to surrounding environmental conditions. Proper placement of both the main unit and outdoor sensor are critical to the accuracy and performance of this product.

Main Unit Placement
Place main unit in a dry area free of dirt and dust. To help ensure an accurate indoor temperature measurement, be sure to place the Main unit away from heat sources or vents.

Outdoor Sensor Placement
Sensor must be placed outside to observe outdoor conditions. Sensor is water resistant for water splashes and is designed for general outdoor use, however, to extend its life place the sensor in an area protected from direct weather elements. The best location is 4 to 8 feet(1.2 to 2.4 meters) above the ground with permanent shade and plenty of fresh air to circulate around the sensor.

Important placement guidelines
- The distance between main unit and transmitter should be at least 5~6.5 feet (1.5~2 meters) away from any interfering sources such as computer monitors or TV sets.
- To maximize wireless range, place units away from large metallic items, thick walls, metal surfaces, or other objects that may limit wireless communication.
- Please do not use other electrical products such as headphones or speakers operating on the same signal frequency.
- Neighbors using electrical devices operating on the same signal frequency can also cause interference.

SETUP IS COMPLETE

The sensor will now synchronize with the main unit. It may take a few minutes for synchronization to complete.

OPERATION GUIDELINE

MAX AND MIN RECORD

1. Press "MEM/▼" to have maximum temperature and humidity, the value will display for 5 seconds.
2. Press "MEM/▼"second time to have the minimum temperature and humidity, the value will display for 5 seconds.
3. Press "MEM/▼"third time will return to standard mode.
4. Press and hold "MEM/▼" will clear the max and min record and reactivate the memory.
5. Normally, the Max and Min record will update every 24 hours at 0:00.

WEATHER FORECAST

The weather forecast icon will show after power on. There are 5 kinds of weather modes: Sunny, Sunny To Cloudy, Cloudy, Rainy, Stormy. The weather icon displays are based on the hourly calculation of indoor/ outdoor temperature and humidity data. The forecast is for next 12-24 hours.

BACKLIGHT FUNCTION

When powered by batteries, press "SNOOZE/LIGHT" key to turn on the backlight. The backlight will last 20 seconds.

TROUBLE SHOOTING

Problem	Possible Solution
Outdoor reading is flashing or showing dashes	Flashing of the outdoor reading is generally an indication of wireless interference. 1. Bring both the sensor and display indoors, side by side and remove batteries from each. 2. Make sure the 1-2-3 switch on both units match. 3. Reload batteries in outdoor sensor. 4. Reload batteries in main unit. 5. Let both units sit within a couple feet of each other for a few minutes to gain a strong connection before taking sensor to outdoor area.
No outdoor sensor reception	• Reload the batteries of both outdoor sensor and main unit. Please refer to the SENSOR SETUP section. • Relocate the main unit and/or the outdoor sensor. The units must be within 328 ft(100 m) of each other. • Make sure both units are placed at least 3 feet (.9 m) away from electronics that may interfere with the wireless communication (such as TVs, microwaves, computers, etc). • Use standard alkaline batteries. Do not use heavy duty or rechargeable batteries. NOTE: It may take a few minutes for main unit and sensor to synchronize after batteries are reloaded.
Inaccurate temperature/humidity	Make sure both the main unit and sensor are placed out of direct sunlight and away from any heat sources or vents.
"HH/LL" display in indoor and/or outdoor temperature and humidity	If the temperature and humidity is higher than the detection range, HH will display on screen for indication; if lower than the detection range, LL will display on screen for indication.
If your BALDR product does not operate properly after trying the troubleshooting steps, contact the seller on your order page or shoot an email to: service@baldr.com.	

PRECAUTIONS

- Do not clean any part of the product with benzene, thinner or other solvent chemicals. When necessary, clean it with a soft cloth.
- Never immerse the product in water. This can cause electrical shock and damage the product.
- Do not subject the product to extreme force, shock, or fluctuations in temperature or humidity.
- Do not tamper with the internal components.
- Do not mix new and old batteries or batteries of different types.
- Do not mix alkaline, standard or rechargeable batteries with this product. Remove the batteries if storing this product for a long period of time.
- Do not dispose of this product as unsorted municipal waste. Collection of such waste separately for special treatment is necessary.

WARRANTY

BALDR provides a 1-year limited warranty on this product against manufacturing defects in materials and workmanship.
Warranty service can only be performed by our authorized service center. The original dated bill of sale must be presented upon request as proof of purchase to us, or our authorized service center.
The warranty covers all defects in material and workmanship with the following specified exceptions:(1) damage caused by accident, unreasonable use or neglect (including the lack or reasonable and necessary maintenance); (2) damage occurring during shipment (claims must be presented to the carrier); (3) damage to, or deterioration of any accessory or decorative surface;(4) damage resulting from failure to follow instructions contained in your owner's manual.
This warranty covers only actual defects within the product itself, and does not cover the cost of installation or removal from a fixed installation, normal set-up or adjustments, claims based on misrepresentation by the seller or performance variations resulting from installation-related circumstances.

To receive warranty service, the purchaser must contact with BALDR nominated service center for the problem determination and service procedure.
Thank you for your choice of BALDR products!

ANLEITUNG **MODELL:B0341WST2H2H2** BALDR

DRAHTLOSE WETTERSTATION MIT HINTERGRUNDBELEUCHTUNG

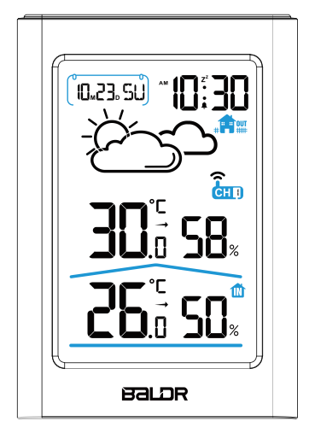

Wir danken Ihnen hiermit, dass Sie die drahtlose Wetterstation Baldr mit Hintergrundbeleuchtung gekauft haben. Wir entwerfen und fertigen den Artikel mit innovativen Komponenten und Techniken, um die perfekte Anzeige von Temperatur und Luftfeuchtigkeit in einem Gerät zu ermöglichen. Bitte lesen Sie die Anleitung sorgfältig durch und machen Sie sich vor der Verwendung mit den Funktionen vertraut.

Für die Inbetriebnahme dieses Gerätes benötigen Sie:
Hauptgerät mit 2xAAA Batterien
Sensor mit 2xAA Batterien

Produktübersicht

HAUPTEINHEIT

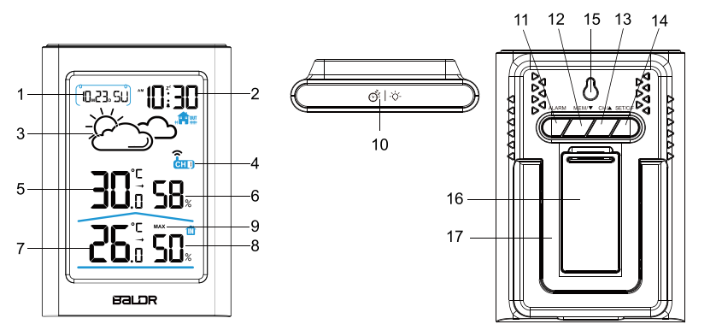

1. Kalenderanzeige
mit Monat/Datum oder Datum/Monat wählbar

2. Aktuelle Zeit
12/24 Stunden Format wählbar

3. Wettervorhersage
Wettervorhersage für die nächsten 12-24 Stunden

4. Außensensensorkanal
Kanal von CH1--CH2--CH3 wechseln

5. Aktuelle Außentemperatur
Das Pfeilsymbol zeigt an, dass die Richtungstemperatur im Trend liegt

6. Aktuelle Außenluftfeuchtigkeit

7. aktuelle Innentemperatur
Das Pfeilsymbol zeigt an, dass die Richtungstemperatur im Trend liegt

8. Aktuelle Raumluftfeuchtigkeit

9. Max/Min. Aufzeichnungen für Temperatur und Luftfeuchtigkeit
Die Aufzeichnungen über Temperatur und Luftfeuchtigkeit werden alle 24 Stunden aktualisiert und ab Mitternacht aufgezeichnet

10. Hintergrundbeleuchtung/ Schlummerfunktion

11. Alarmknopf
Weckzeit prüfen

12. MEM/▼ Taste
Max/Min. Datensatz prüfen

13. CH/▲ Taste
Kanal wechseln

14. SET/C/F-Taste
Schalten Sie C/F und nehmen Sie die Zeiteinstellung vor.

15. Aufhängeloch

16. Batteriefach

17. Standhalterung

Außensensor

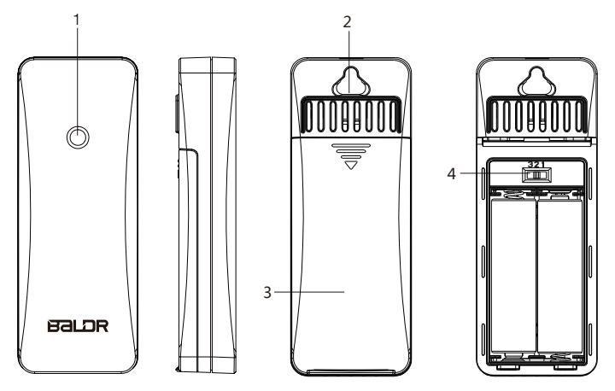

1. Signalleuchte 2. Aufhängeloch
3. Batteriefachabdeckung 4. Kanal 1-2-3 Schalter

MERKMALE

- Misst die Innen- und Außentemperatur (C/F) und die Luftfeuchtigkeit.
- Innentemperaturbereich:-10℃-50℃ (14℉-122℉)
- Außentemperaturbereich:-20℃~65℃ (4℉~149℉)
- Luftfeuchtigkeit im Innen- und Außenbereich: 1%-99%
- Max/min Aufzeichnung von Temperatur und Luftfeuchtigkeit (Ein- und Ausgang)
- Wettervorhersage für die nächsten 12-24 Stunden
- Kalenderfunktion mit Anzeigeformat Monat/Datum oder Datum/Monat wählbar
- Zeit-, Alarm- und Schlummerfunktion
- Zeitanzeige in 12/24H
- Wochentags in 7 Sprachen:GER (Deutsch), ENG (Englisch), FRE(Französisch), ITA (Italienisch), SPA (Spanisch), DUT (Niederländisch), DAN (Danish)
- Anzeige der Temperaturtendenz in Pfeilen
- Bis zu 3 HF-Kanäle für Außensensoren (nur ein Sensor im Lieferumfang enthalten)
- Die weiße Hintergrundbeleuchtung hält 20 Sekunden lang an.

Lieferumfan g Inhalt

Folgende Inhalte sind in der package enthalten:
1xDigitale Wetterstation
1xFernsensor
1xBenutzerhandbuch

ERSTE SCHRITTE

BALDR empfiehlt hochwertige Alkali- oder Lithium-Batterien für die beste Produktleistung. Hochleistungs- oder wiederaufladbare Batterien werden nicht empfohlen.

INSTRUMENTIERUNG DER HAUPTEINHEIT

1. Entfernen Sie die Abdeckung des Batteriefachs.
2. Legen Sie 2x AA -Batterie entsprechend der Polarität ein (+und).
3. Setzen Sie die Batterieabdeckung wieder ein.

SENSOR-INSTALLATION

1. Entfernen Sie die Abdeckung des Batteriefachs.
2. Legen Sie 2xAAA-Batterien passend zu polarity (+and-) ein.
3. Setzen Sie die Batterieabdeckung wieder ein.

SENSOR-EINRICHTUNG

- Legen Sie die Batterie des Sensors ein, bevor Sie das Hauptgerät einschalten.
- Drücken Sie die C/F-Taste, um zwischen Celsius und Fahrenheit zu wechseln.
- Schalten Sie den Kanal 1-2-3 des Sensors auf einen beliebigen Kanal. Beispielsweise können Sie für den Sensor auf Kanal 1 einstellen. Bitte stellen Sie jedoch sicher, dass das Hauptgerät vor der Synchronisation auf den gleichen Kanal eingestellt ist. (Besonderer Hinweis: Drücken Sie dieTaste"CH/▲" am Hauptgerät, um den Kanal einzustellen, die Reihenfolge der Einstellungen ist CH1--CH2--CH3, Sie müssen die gleiche Anzahl von Optionen für den Sensor und das Hauptgerät auswählen, damit die Geräte synchronisiert werden können).
- Automatische Synchronisation: nach dem Einschalten beider Geräte dauert der Empfangsstatus maximal 3 Minuten, das Empfangsantennensignal blinkt, wenn in 3 Minuten kein Signal empfangen wird, verschwindet das Antennensignal und das Empfangen des Außensignals wird gestoppt.

EINRICHTUNG DER HAUPTEINHEIT
EINSTELLEN DER UHRZEIT UND DES DATUMS

1. Halten Sie die Taste "SET/C/F" gedrückt, um in die Zeiteinstellung zu gelangen; die Einstelldaten werden angezeigt. mit 1Hz blinken.
2. Die Reihenfolge der Einstellungen ist: Tastenton OFF/ON→Year→MD/DM→ Month →Date → →Wochentagssprache →12/24H →Hour →Minute →Minute → Beenden.
3. Drücken Sie die Taste "MEM/▼" oder "CH/▲", um die Daten anzupassen;halten Sie die Taste "MEM/ ▼" gedrückt.oder die Taste "CH/▲" ändert die Daten schnell in 8 Schritten.
4. Für die Wochentagsanzeige stehen 7 Sprachen zur Verfügung: FR、NE、ES、DR、EN、GE、IT.
5. Wenn 20 Sekunden lang keine Bedienung erfolgt, wird die Einstellung automatisch gespeichert und verlassen.

Sprache	English	German	French	Italien	Niederl	Spanierin	Danis
	ENG	GER	FRE	ITA	DUT	SPA	DAN
Montag	MON	MON	LUN	LUN	MAA	LUN	MAN
Dienstag	TUE	DIE	MAR	MAR	DIN	MAR	TIR
Wednesday	WED	MIT	MER	MER	WOE	MIE	ONS
Donnerstag	THU	DON	JEU	GIO	DON	JUE	TOR
Freitag	FRI	FRE	VEN	VEN	VRI	VIE	FRE
Samstag	SAT	SAM	SAM	SAB	ZAT	SAB	LOR
Sonntag	SUN	SON	DIM	DOM	ZON	DOM	SON

ALARMFUNKTION

WECKZEIT EINSTELLEN:
1. Halten Sie die Taste "ALARM" gedrückt, um in den Einstellmodus für die Alarmzeit zu gelangen.
2. Drücken Sie die Taste "MEM/▼" oder "CH/▲", um die Daten anzupassen; halten Sie die Taste "MEM /▼" oder "CH/▲" gedrückt, um die Daten schnell in 8 Schritten zu ändern.
3. Die Reihenfolge der Einstellungen ist: Stunde → Minute→ Verlassen.
4. Wenn 20 Sekunden lang keine Bedienung erfolgt, wird die Einstellung automatisch gespeichert und verlassen.
5. Der Alarm ist nach der Einstellung der Alarmzeit standardmäßig EIN.

ALARM EIN- UND AUSSCHALTEN:

- Wenn Sie sich im Zeitanzeigemodus befinden, drücken Sie einmal die Taste "ALARM", um die Alarmzeit zu überprüfen. Drücken Sie zweimal die Taste "ALARM", um den Alarm durch das Ein-/Ausschalten des Symbols ein- und auszuschalten 🔔. Um in den Normalmodus zurückzukehren, drücken Sie die obere Taste.
- Wenn Sie sich im Alarmanzeigemodus befinden, drücken Sie die Taste "ALARM", um den Alarm durch das EIN/AUS des Symbols ein- und auszuschalten 🔔. Um in den Normalmodus zurückzukehren, drücken Sie die obere Taste.

SCHLUMMERFUNKTION

1. Wenn der Alarm klingelt, drücken Sie eine beliebige andere Taste außer der oberen Taste, um den Alarm zu stoppen. Und der Alarm wird am nächsten Tag neu gestartet.
2. ODER Wenn der Alarm klingelt, drücken Sie die Taste "SNOOOZE/LIGHT", um die Schlummerfunktion zu aktivieren. Und der Alarm wird sich alle 5 Minuten wiederholen. Drücken Sie eine beliebige andere Taste außer der oberen Taste, um den Schlummermodus zu verlassen, und der Alarm wird am nächsten Tag neu gestartet.
3. Wenn der Alarm ertönt, hält der aufsteigende Alarmton "Bibi" 2 Minuten lang an, wenn er nicht betätigt wird.

PLATZIERUNGSANWEISUNG
BALDR-Sensoren sind empfindlich gegenüber Umgebungsbedingungen. Die richtige Platzierung sowohl der Haupteinheit als auch des Außensensors sind entscheidend für die Genauigkeit und Leistung dieses Produkts.

Platzierung der Haupteinheit
Stellen Sie das Hauptgerät in einem trockenen,schmutz- und staubfreien Bereich auf. Um eine genaue Innentemperaturmessung zu gewährleisten, stellen Sie sicher, dass das Hauptgerät nicht in der Nähe von Wärmequellen oder Lüftungsschlitzen steht.

Platzierung des Außensensors
Der Sensor muss im Freien platziert werden, um die Außenbedingungen zu beobachten.Der Sensor ist wasserdicht gegen Spritzwasser und wurde für den allgemeinen Außeneinsatz entwickelt, um jedoch die Lebensdauer zu verlängern, platzieren Sie den Sensor in einem Bereich, der vor direkte Wetterelemente. Die beste Position ist 1,2 bis 2,4 Meter über dem Boden mit ständigem Schatten und viel frischer Luft, die um den Sensor zirkuliert.

Wichtige Platzierungsrichtlinien
- Der Abstand zwischen Haupteinheit und Sender sollte mindestens 1,5 bis 2 Meter (5~6,5 Fuß) von Störquellen wie Computermonitoren oder Fernsehern entfernt sein.
- Um die Reichweite der drahtlosen Kommunikation zu maximieren, platzieren Sie die Geräte fernab von großen metallischen Gegenständen, dicken Wänden, Metalloberflächen oder anderen Objekten, die die drahtlose Kommunikation beeinträchtigen können.
- Bitte verwenden Sie keine anderen elektrischen Geräte wie Kopfhörer oder Lautsprecher, die mit der gleichen Signalfrequenz arbeiten.
- Nachbarn, die elektrische Geräte verwenden, die mit der gleichen Signalfrequenz arbeiten, können ebenfalls Störungen verursachen.

DAS SETUP IST ABGESCHLOSSEN

Der Sensor synchronisiert sich nun mit dem Hauptgerät. Es kann einige Minuten dauern, bis die Synchronisation abgeschlossen ist.

BETRIEBSANLEITUNG

MAXIMAL- UND MINIMALAUFZEICHNUNG
1. Drücken Sie "MEM/▼", um die maximale Temperatur und Luftfeuchtigkeit zu erreichen, der Wert wird 5 Sekunden lang angezeigt.
2. Drücken Sie "MEM/▼"ein zweites Mal, um die minimale Temperatur und Luftfeuchtigkeit zu erreichen, der Wert wird für 5 Sekunden angezeigt.
3. Drücken Sie "MEM/▼", um beim dritten Mal in den Standardmodus zurückzukehren.
4. Halten Sie "MEM/▼" gedrückt, um den Maximal- und Minimalwert zu löschen und den Speicher wieder zu aktivieren.
5. Normalerweise werden die Max- und Min-Datensätze alle 24 Stunden um 0:00 Uhr aktualisiert.

WETTERVORHERSAGE

Das Symbol für die Wettervorhersage wird nach dem Einschalten angezeigt. Es gibt 5 Arten voWettermodi: Sonnig, Sonnig bis bewölkt, Bewölkt, Regen, Sturm. Die Wettersymbolanzeigen basieren auf der stündlichen Berechnung von Innen-/ Außentemperatur- und Feuchtigkeitsdaten. Die Prognose ist für die nächsten 12-24 Stunden.

HINTERGRUNDBELEUCHTUNGSFUNKTION

Wenn Sie mit Batterien betrieben werden, drücken Sie die Taste "SNOOOZE/LIGHT", um die Hintergrundbeleuchtung einzuschalten.Die Hintergrundbeleuchtung dauert 20 Sekunden

FEHLERBEHEBUNG

Problem	Mögliche Lösung
Outdoor-Lesung ist Blinken oder Anzeigen Striche	Das Blinken der Außenanzeige ist in der Regel eine der folgenden Funktionen Anzeige von drahtlosen Störungen. 1. Bringen Sie sowohl den Sensor als auch das Display in Innenräumen, nebeneinander und nebeneinander. entfernen sie die batterien aus jeder. 2. Vergewissern Sie sich, dass der 1-2-3 Schalter an beiden Geräten übereinstimmt. 3. Legen Sie die Batterien in den Außensensor ein. 4. Legen Sie die Batterien wieder in das Hauptgerät ein. 5. Lassen Sie beide Einheiten für einige Zeit in einem Abstand von ein paar Metern zueinander sitzen. Minuten, um eine starke Verbindung herzustellen, bevor der Sensor in die Nähe des Sensors gebracht wird. Außenbereich.
Kein Außensensor Empfang	- Legen Sie die Batterien des Außensensors und des Hauptgerätes wieder ein. Bitte lesen Sie den Abschnitt SENSOR SETUP. - Verlegen Sie das Hauptgerät und/oder den Außensensor. Die Einheiten müssen innerhalb von 328 ft(100 m) voneinander entfernt sein. - Stellen Sie sicher, dass beide Einheiten mindestens 3 Fuß hoch sind. (.9 m) entfernt von Elektronik, die Störungen verursachen kann. die drahtlose Kommunikation (z.B. Fernseher, Mikrowellen), Computer, etc.). - Verwenden Sie handelsübliche Alkalibatterien. Verwenden Sie keine schweren Geräte oder wiederaufladbare Batterien. HINWEIS: Es kann einige Minuten dauern, bis der Vorgang abgeschlossen ist. Haupteinheit und Sensor zur Synchronisation nach dem Wiedereinlegen der Batterien.
Ungenauigkeit Temperatur/Feuchtigkeit	Stellen Sie sicher, dass sowohl die Haupteinheit als auch der Sensor außerhalb der direkten Umgebung platziert sind. Sonnenlicht und fernab von Wärmequellen oder Lüftungsschlitzen.
"HH/LL" Anzeige in der Anzeige im Innenbereich und/oder Außentemperatur und Feuchtigkeit	Wenn die Temperatur und Luftfeuchtigkeit höher ist als der Erfassungsbereich, HH wird auf dem Bildschirm zur Anzeige angezeigt, wenn sie niedriger als die Erkennung ist. Bereich, LL wird auf dem Bildschirm zur Anzeige angezeigt.

Wenn Ihr BALDR-Produkt nach dem Ausprobieren der Fehlerbehebungsschritte nicht ordnungsgemäß funktioniert, wenden Sie sich an den Verkäufer auf Ihrer Bestellseite oder senden Sie eine E-Mail an: service@baldr.com.

VORSICHTSMASSNAHMEN

- Reinigen Sie keine Teile des Produkts mit Benzol, Verdünner oder anderen Lösungsmitteln. Reinigen Sie es bei Bedarf mit einem weichen Tuch.
- Tauchen Sie das Produkt niemals in Wasser. Dies kann einen elektrischen Schlag verursachen und das Gerät beschädigen.
- Setzen Sie das Produkt keinen extremen Kräften, Stößen oder Temperatur- oder Feuchtigkeitsschwankungen aus.
- Manipulieren Sie nicht die internen Komponenten.
- Mischen Sie keine neuen und alten Batterien oder Batterien verschiedener Typen.
- Mischen Sie keine Alkali-, Standard- oder wiederaufladbaren Batterien mit diesem Produkt. Entfernen Sie die Batterien, wenn Sie dieses Produkt über einen längeren Zeitraum aufbewahren.
- Entsorgen Sie dieses Produkt nicht als unsortierten Hausmüll. Die getrennte Sammlung dieser Abfälle zur Sonderbehandlung ist erforderlich.

GEWÄHRLEISTUNG

BALDR gewährt auf dieses Produkt eine einjährige beschränkte Garantie gegen Herstellungsfehler in Material und Verarbeitung.
Der Garantie-Service kann nur von unserer autorisierten Servicestelle durchgeführt werden. Der datierte Originalkaufvertrag ist auf Verlangen als Kaufnachweis bei uns oder unserer autorisierten Servicestelle vorzulegen.
Die Garantie erstreckt sich auf alle Material- und Verarbeitungsfehler mit folgenden Ausnahmen:(1) Schäden durch Unfall, unsachgemäßen Gebrauch oder Fahrlässigkeit (einschließlich des Fehlens oder der angemessenen und notwendigen Wartung); (2) Schäden, die während des Transports entstehen. (Ansprüche müssen dem Spediteur vorgelegt werden); (3) Beschädigung oder Verschlechterung von Zubehör oder dekorativer Oberfläche; (4) Schäden, die sich aus der Nichtbeachtung der Anweisungen in Ihrer Bedienungsanleitung ergeben.
Diese Garantie erstreckt sich nur auf tatsächliche Mängel am Produkt selbst und deckt nicht die Kosten für die Installation oder den Ausbau einer festen Installation, die normale Aufstellung oder Anpassung, Ansprüche aufgrund falscher Angaben des Verkäufers oder Leistungsänderungen, die sich aus installationsbedingten Umständen ergeben.
Um den Garantieservice zu erhalten, muss sich der Käufer mit dem von BALDR benannten Servicezentrum für die Problembeseitigung und das Serviceverfahren in Verbindung setzen.
Vielen Dank für Ihre Wahl der BALDR-Produkte!

MANUEL UTILISATEUR **MODÈLE:B0341WST2H2H2** BALDR

STATION MÉTÉOROLOGIQUE SANS FIL AVEC RÉTRO-ÉCLAIRAGE

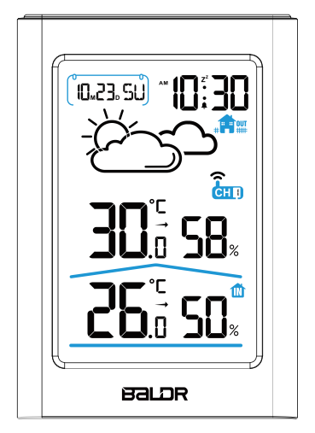

Nous vous remercions par la présente d'avoir acheté la station météorologique sans fil Baldr avec rétroéclairage. Nous concevons et fabriquons l'article à l'aide de composants et de techniques innovants pour permettre un affichage parfait de la température et de l'humidité dans un seul appareil. Veuillez lire attentivement le mode d'emploi et vous familiariser avec les fonctions avant de l'utiliser.

Pour la mise en service de cet appareil, vous avez besoin de :
Unité principale par 2 piles AAA
Capteur par 2xAA Batteries

APERÇU

UNITÉ PRINCIPALE

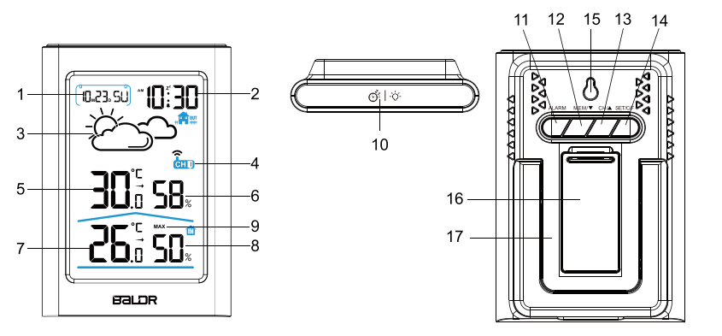

1. Affichage du calendrier
avec mois/date ou date/mois sélectionnable

2. Heure actuelle
Format 12/24 heures sélectionnable

3. Prévisions météo
Prévisions météorologiques pour les 12-24 prochaines heures

4. Canal de capteur extérieur
Canal de commutation de CH1--CH2-CH3

5. Température extérieure actuelle
L'icône flèche indique la direction dans laquelle la température est orientée.

6. Humidité extérieure actuelle

7. température intérieure actuelle
L'icône flèche indique la direction dans laquelle la température est orientée.

8. Humidité intérieure actuelle

9. Enregistrements Max/min pour la température et l'humidité
Les relevés de température et d'humidité maximales et minimales seront mis à jour toutes les 24 heures et enregistrés à partir de minuit.

10. Bouton Rétroéclairage/Réduction du bruit

11. Bouton d'alarme
Vérifier l'heure de l'alarme

12. Bouton MEM/▼
Vérifier l'enregistrement Max/min

13. Bouton CH/▲
Changer de canal

14. Bouton SET/C/F
Commuter C/F et entrer dans le réglage de l'heure

15. Trou de suspension

16. Compartiment des piles

17. Support de support

CAPTEUR EXTÉRIEUR

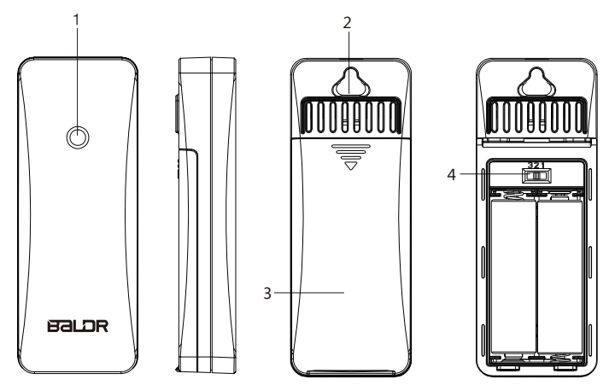

1. Signal lumineux 2. Trou de suspension
3. compartiment à piles 4. Commutateur de canal 1-2-3

CARACTERISTIQUES

- Mesure la température et l'humidité intérieures et extérieures (C/F)
- Plage de température intérieure:-10℃-50℃ (14℉-122℉)
- Plage de température extérieure :-20℃~65℃- (4℉~149℉)
- Plage d'humidité intérieure et extérieure : 1%-99%.
- Enregistrement max/min de la température et de l'humidité (entrée et sortie)
- Prévisions météorologiques pour les 12-24 prochaines heures
- Fonction calendrier avec format d'affichage Mois/Date ou Date/Mois sélectionnable
- Fonction d'heure, d'alarme et de répétition de réveil
- Affichage de l'heure en 12/24H
- En semaine en 7 langues : GER (allemand), ENG (anglais), FRE (français), ITA (italien), SPA (espagnol), DUT (néerlandais), DAN(Danish)
- Affichage de la tendance de la température dans les flèches
- Jusqu'à 3 canaux RF pour les capteurs extérieurs (un seul capteur inclus)
- Le rétroéclairage blanc dure 20 secondes

Contenu de l'emballage

Les contenus suivants sont inclus dans le site package :
1xStation Météo Numérique
1xCapteur à distance
1xManuel d'utilisation

PRISE EN MAIN

BALDR recommande des piles alcalines ou au lithium de haute qualité pour la meilleure performance du produit. Les batteries lourdes ou rechargeables ne sont pas recommandées.

L'INSTRUMENTATION DE L'UNITÉ PRINCIPALE

1.Retirez le couvercle du compartiment des piles.
2.Insérez 2x pile AAA correspondant à la polarité (+and-)
3.Remettre le couvercle du compartiment à piles en place

INSTRUMENTATION DU CAPTEUR

1. Retirer le couvercle du compartiment des piles
2. Insérez 2 piles AA assorties aux piles polarity (+and-)
3. Remettre le couvercle du compartiment à piles en place

CONFIGURATION DU CAPTEUR

- Charger la batterie du capteur avant la mise sous tension de l'unité principale
- Appuyez sur la touche C/F pour basculer entre les degrés Celsius et Fahrenheit
- Commutez le canal 1-2-3 du capteur sur le canal de votre choix. Par exemple, vous pouvez régler le canal 1 pour le capteur. Mais veuillez vous assurer que l'unité principale est réglée sur le même canal avant la synchronisation. (Note spéciale : Appuyez sur le bouton"CH/▲" de l'unité principale pour régler le canal. l'ordre de réglage est CH1--CH2--CH3, vous devez sélectionner le même n ombre de choix pour le capteur et l'unité principale afin que les unités se synchronisent)
- Synchronisation automatique : après la mise sous tension des deux appareils, l'état de réception dure au maximum 3 minutes, le signal de l'antenne de réception clignote, si aucun signal n'est reçu après 3 minutes, le signal de l'antenne disparaît et cesse de recevoir le signal extérieur.

CONFIGURATION DE L'UNITÉ PRINCIPALE
RÉGLER L'HEURE ET LA DATE

1. Appuyez sur la touche "SET/C/F" et maintenez -la enfoncée pour entrer dans le réglage de l'heure. clignote dans 1Hz.
2. L'ordre de réglage est le suivant : key tone OFF/ON→Year→MD/DM→Month → Date → Langue du jour de la semaine →12/24H →Hour → →Minute →Minute →Sortie.
3. Appuyez sur la touche "MEM/▼" ou "CH/▲" pour régler les données ;maintenez la touche "MEM/ ▼" enfoncée.ou "CH/▲" changera rapidement les données par 8 étapes
4. Il y a 7 langues sélectionnables pour l'affichage des jours de la semaine : FR、NE、ES、DR、DR、EN、GE、IT
5. Si aucune opération n'est effectuée pendant 20 secondes, le réglage est automatiquement sauvegardé et quitté.

Langue	English	German	Français	Italiun	hollandais	Espagnolsh	Danish
	FR	TBS	EFR	ATI	TRM	ZPS	DAN
lundi	LUI	LUI	LUN	LUN	AAM	LUN	HOMME
mardi	AUT	DIE	MAR	MAR	DIN	MAR	TIR
mercrediy	MERCRED	MIT	FPE	FPE	WOE	MIE	ONS
jeudi	THU	DON	JEU	OIG	DON	JUE	TOR
vendredi	FRI	EFR	VEN	VEN	VRI	VIE	EFR
samedi	SAT	SAM	SAM	BRS	ZAT	BRS	LOR
dimanche	SOLEIL	FILS	DIM	DOM	ZON	DOM	FILS

FONCTION DE L'ALARME

RÉGLER L'HEURE DE L'ALARME :
1. Appuyez sur la touche "ALARM" et maintenez-la enfoncée pour entrer dans le mode de réglage de l'heure de l'alarme.
2. Appuyez sur le bouton "MEM/▼" ou "CH/▲" pour régler les données ; appuyez et maintenez le bouton "MEM /▼" ou "CH/▲" pour modifier rapidement les données en 8 étapes.
3. L'ordre de réglage est le suivant : Heure → Minute→ Sortie.
4. Si aucune opération n'est effectuée pendant 20 secondes, le réglage est automatiquement sauvegardé et quitté.
5. L'alarme est activée par défaut après le réglage de l'heure de l'alarme.

ACTIVER/DÉSACTIVER L'ALARME :
- En mode d'affichage de l'heure, appuyez une fois sur la touche "ALARM" pour vérifier l'heure de l'alarme. Appuyez deux fois sur la touche "ALARM" pour activer /désactiver l'alarme par la touche ON/OFF du symbole 🔔. Pour revenir au mode normal, appuyez sur le bouton du haut.
- En mode d'affichage des alarmes, appuyez sur la touche "ALARM" pour activer/ désactiver l'alarme par la touche ON/OFF du symbole 🔔. Pour revenir au mode normal, appuyez sur le bouton du haut.

FONCTION DE RÉPÉTITION

1. Lorsque la sonnerie retentit, appuyez sur n'importe quel autre bouton sauf le bouton du haut pour arrêter la sonnerie. Et l'alarme redémarrera le lendemain.
2. OU Lorsque la sonnerie retentit, appuyez sur le bouton "SNOOZE/LIGHT" pour activer la fonction de répétition de réveil. Et l'alarme se répétera toutes les 5 minutes. Appuyez sur n'importe quel autre bouton sauf le bouton du haut pour quitter le mode de répétition de réveil et l'alarme redémarrera le jour suivant.
3. Lorsque l'alarme retentit, l'alarme ascendante "Bibi" retentit pendant 2 minutes si aucune opération n'est effectuée.

INSTRUCTION DE PLACEMENT

Les capteurs BALDR sont sensibles aux conditions ambiantes. L'emplacement correct de l'unité principale et du capteur extérieur est essentiel à la précision et à la performance de ce produit.

Placement de l'unité principale
Placez l'appareil principal dans un endroit sec,exempt de poussière et de saleté. Pour assurer une mesure précise de la température intérieure,veillez à placer l'unité principale à l'écart des sources de chaleur ou des évents.

Placement du capteur extérieur
Le capteur doit être placé à l'extérieur pour observer les conditions extérieures. Le capteur est étanche aux éclaboussures d'eau et est conçu pour une utilisation générale à l'extérieur, cependant, pour prolonger sa durée de vie, placez le capteur dans une zone protégée contre les projections d'eau.les éléments météorologiques directs. Le meilleur emplacement est de 1,2 à 2,4 mètres (4 à 8 pieds) au-dessus du sol avec de l'ombre permanente et beaucoup d'air frais pour circuler autour du capteur.

Lignes directrices importantes pour le placement
- La distance entre l'unité principale et l'émetteur doit être d'au moins 1,5 à 2 mètres (5 à 6,5 pieds) de toute source d'interférence comme les écrans d'ordinateur ou les téléviseurs.
- Pour maximiser la portée sans fil, placez les appareils loin des gros objets métalliques, des murs épais, des surfaces métalliques ou d'autres objets qui peuvent limiter la communication sans fil.
- N'utilisez pas d'autres appareils électriques tels que des écouteurs ou des haut-parleurs fonctionnant sur la même fréquence de signal.
- Les voisins utilisant des appareils électriques fonctionnant sur la même fréquence de signal peuvent également causer des interférences.

L'INSTALLATION EST TERMINÉE

Le capteur se synchronise alors avec l'unité principale. La synchronisation peut prendre quelques minutes.

DIRECTIVE D'OPÉRATION

ENREGISTREMENT MAX ET MIN

1. Appuyez sur "MEM/▼" pour obtenir la température et l'humidité maximales, la v aleur s'affiche pendant 5 secondes.
2. Appuyez une seconde fois sur "MEM/▼" pour obtenir la température et l'humidité minimales, la valeur s'affiche pendant 5 secondes.
3. Appuyez une troisième fois sur "MEM/▼" pour revenir au mode standard.
4. Maintenez la touche "MEM/▼" enfoncée pour effacer l'enregistrement maximum et minimum et réactiver la mémoire.
5. Normalement, l'enregistrement Max et Min est mis à jour toutes les 24 heures à 0:00

PRÉVISION MÉTÉOROLOGIQUE

L'icône de prévision météo s'affiche après la mise sous tension. Il existe 5 types de modes météo : Ensoleillé, ensoleillé à nuageux, nuageux, pluvieux, orageux. L'affichage des icônes météo est basé sur le calcul horaire des données de température et d'humidité intérieures/extérieures. La prévision est pour les 12-24 prochaines heures.

FONCTION DE RÉTROÉCLAIRAGE

En cas d'alimentation par piles, appuyez sur la touche "SNOOZE/LIGHT" pour allumer le rétroéclairage.Le rétroéclairage dure 20 secondes.

RÉSOLUTION DES PROBLÈMES

Problème	Solution possible
La lecture à l'extérieur est clignotant ou clignotant traits	Le clignotement de la lecture extérieure est généralement un signal l'indication d'interférences sans fil. 1. Apportez le capteur et l'écran à l'intérieur, côte à côte et retirez les piles de chacun d'eux. 2. Assurez-vous que l'interrupteur 1-2-3 des deux unités correspond. 3. Recharger les piles du capteur extérieur. 4. Recharger les piles de l'unité principale. 5. Laissez les deux unités s'asseoir à quelques mètres l'une de l'autre pendant quelques minutes. minutes pour obtenir une connexion solide avant d'amener le capteur à à l'extérieur.
Pas de capteur extérieur réception	- Rechargez les piles du capteur extérieur et de l'unité principale. Veuillez vous référer à la section CONFIGURATION DU CAPTEUR. - Déplacez l'unité principale et/ou le capteur extérieur. Les unités doivent être à moins de 328 ft(100 m) l'un de l'autre. - Assurez-vous que les deux unités sont placées à au moins 3 pieds(.9 m) à l'écart des appareils électroniques qui pourraient interférer avec le fonctionnement de la communication sans fil (comme les téléviseurs, les micro-ondes,ordinateurs, etc. - Utilisez des piles alcalines standard. N'utilisez pas d'équipement lourd ou piles rechargeables. REMARQUE : Cela peut prendre quelques minutes. L'unité principale et le capteur doivent être synchronisés après le rechargement des piles.
inexactes	S'assurer que l'unité principale et le capteur sont placés hors de la zone de détection directe.

PRÉCAUTIONS

- Ne nettoyez aucune partie du produit avec du benzène, du diluant ou d'autres solvants chimiques. Si nécessaire, nettoyez-le avec un chiffon doux.
- Ne jamais immerger le produit dans l'eau. Cela peut provoquer un choc électrique et endommager le produit.
- Ne soumettez pas l'appareil à une force extrême, à des chocs ou à des fluctuations de température ou d'humidité.
- Ne manipulez pas les composants internes.
- Ne mélangez pas des piles neuves et anciennes ou des piles de types différents.
- Ne pas mélanger des piles alcalines, standard ou rechargeables. Retirez les piles si vous stockez ce produit pendant une longue période.
- NE PAS jeter ce produit comme un déchet non trié. La collecte séparée de ces ordures, pour un traitement spécial, est nécessaire.

GARANTIE

BALDR offre une garantie limitée de 1 an sur ce produit contre les défauts de fabrication du matériel et de la fabrication.
Le service de garantie ne peut être effectué que par notre centre de service agréé. L'acte de vente original daté doit être présenté sur demande comme preuve d'achat à notre centre de service agréé.
La garantie couvre tous les défauts de matériel et de fabrication, sauf exceptions suivantes: (1) les dommages causés par un accident, une utilisation déraisonnable ou une négligence (y compris l'absence ou l'entretien raisonnable et nécessaire); (2) les dommages survenus pendant le transport (les réclamations doivent être présentées au transporteur); (3) dommages ou détérioration de tout accessoire ou surface décorative; (4) dommages résultant du non-respect des instructions contenues dans votre manuel du propriétaire.
Cette garantie ne couvre que les défauts réels du produit lui-même et ne couvre pas les frais d'installation ou de démontage d'une installation fixe, l'installation ou les ajustements normaux, les réclamations fondées sur une fausse déclaration du vendeur ou les variations de performance résultant de circonstances liées à l'installation.
Pour bénéficier du service de garantie, l'acheteur doit contacter le centre de service désigné par BALDR pour la détermination du problème et la procédure de service.
Merci pour votre choix des produits BALDR!

BALDR
www.baldr.com
service@baldr.com

MANUALE D'USO **MODELLO:B0341WST2H2** BALDR

STAZIONE METEO WIRELESS CON RETROILLUMINAZIONE

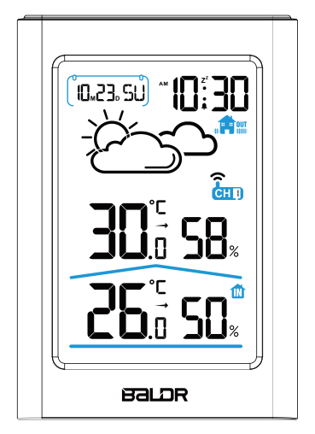

Con la presente vi ringraziamo per aver acquistato la Stazione Meteorologica Wireless Baldr con Retroilluminazione.Progettiamo e produciamo l'articolo utilizzando componenti e tecniche innovative per consentire la perfetta visualizzazione della temperatura e dell'umidità in un unico dispositivo.Vi preghiamo di leggere attentamente le istruzioni e di familiarizzare con le funzioni prima dell'uso.

Per l'avvio di questo dispositivo è necessario:
Unità principale con 2 batterie da 2xAAA
Sensore con 2 batterie da 2xAAAA

PANORAMICA

UNITÀ PRINCIPALE

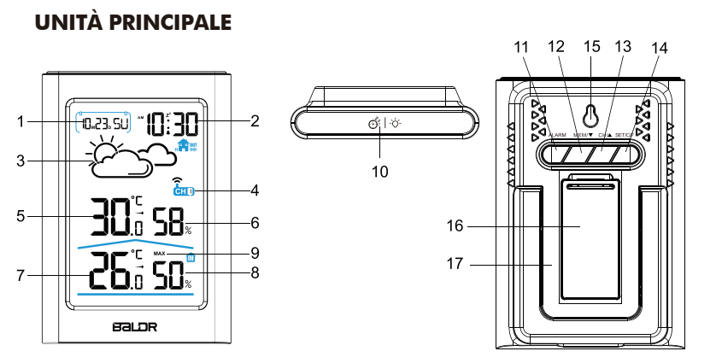

1. Visualizzazione del calendario
con mese/data o data/mese selezionabile

2. Ora corrente
Formato 12/24 ore selezionabile

3. Previsioni del tempo
Previsioni del tempo per le prossime 12-24 ore

4. Canale del sensore esterno
Canale di commutazione da CH1--CH2--CH3

5. Temperatura esterna attuale
L'icona della freccia indica che la temperatura della direzione è in tendenza.

6. Umidità esterna attuale

7. Temperatura interna attuale
L'icona della freccia indica che la temperatura della direzione è in tendenza.

8. Umidità interna attuale

9. Registrazioni di max/min per temperatura e umidità
Le registrazioni di temperatura&umidità max/min si aggiorneranno ogni 24 ore e saranno registrate a partire dalla mezzanotte

10. Pulsante di retroilluminazione/snooze

11. Pulsante di allarme
Controllare il tempo di allarme

12. Tasto MEM/▼
Controllare il record di Max/min

13. Tasto CH/▲
Canale di commutazione

14. Tasto SET/C/F
Commutare C/F ed entrare nell'impostazione dell'ora

SENSORE ESTERNO

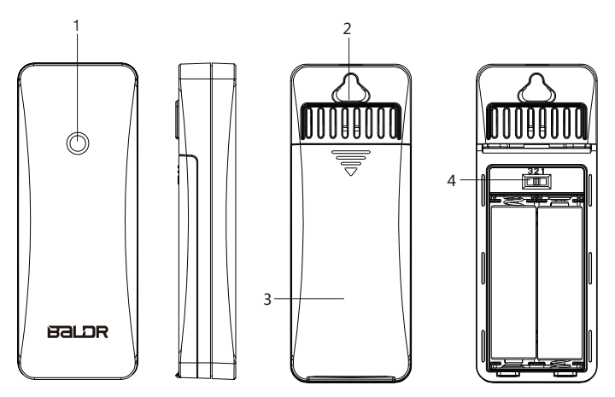

1. Luce di segnalazione 3.Vano batteria
2. Foro di sospensione 4.Canale 1-2-3 interruttore

CARATTERISTICHE

1. Misura la temperatura interna ed esterna (C/F) e l'umidità dell'aria
2. Intervallo di temperatura interna:-10℃-50℃ (14℉-122℉)
3. Intervallo di temperatura esterna:-20℃~65℃ (-4℉~149℉)
4. Umidità interna ed esterna: 1%-99%.
5. Registrazione max/min di temperatura e umidità (dentro e fuori)
6. Previsioni del tempo per le prossime 12-24 ore
7. Funzione calendario con modalità di visualizzazione mese/data o data/mese selezionabile
8. Funzione tempo, allarme e funzione snooze
9. Visualizzazione dell'ora in 12/24H
10.Giorni feriali in 7 lingue: GER (tedesco), ENG (inglese), FRE (francese), ITA(italiano), SPA(spagnolo), DUT(olandese), SPA(spagnolo), DAN (Danish)
11.Indicazione della tendenza della temperatura nelle frecce
12.Fino a 3 canali RF per sensori esterni (un solo sensore incluso)
13.La retroilluminazione bianca dura 20 secondi

Contenuto del pacco

I seguenti contenuti sono inclusi nel pacchetto:
1xStazione Meteo Digitale
1xSensore a distanza
1xManuale dell'utente

Periniziare

BALDR raccomanda batterie alcaline o al litio di alta qualità per le migliori prestazioni del prodotto. Si sconsiglia l'uso di batterie pesanti o ricaricabili.

INSTALLAZIONE DELL'UNITÀ PRINCIPALE

1. Rimuovere il coperchio del vano batterie.
2. Inserire 2x batteria AAA corrispondente alla polarità (+ e -)
3. Riposizionare il coperchio della batteria

INSTALLAZIONE DEL SENSORE

1. Rimuovere il coperchio del vano batterie
2. Inserire 2 batterie AAAA che corrispondono alla polarità (+ e)
3. Riposizionare il coperchio della batteria

SETUP SENSORE

1. Caricare la batteria dell'unità principale prima dell'accensione del sensore
2. Premere il tasto C/F per passare da Celsius a Fahrenheit
3. Commutare il canale 1-2-3 del senor su qualsiasi canale si desideri. Ad esempio, per il sensore si può impostare sul canale 1. Ma si prega di assicurarsi che l'unità principale sia impostata sullo stesso canale prima della sincronizzazione.

(Nota speciale: premere il tasto"CH/▲"sull'unità principale per impostare il canale. l'ordine di"sull'unità principale per impostare il canale.l'ordine di impostazione è CH1--CH2--CH3, è necessario selezionare lo stesso numero di scelte sia per il sensore che per il display, in modo che le unità si sincronizzino)

4. Auto sincronizzazione: dopo l'accensione di entrambe le unità, lo stato di ricezione durerà al massimo 3 minuti, il segnale dell'antenna ricevente lampeggerà, se nessun segnale ricevuto in 3 minuti, il segnale dell'antenna non esisterà e smetterà di ricevere il segnale esterno.

CONFIGURAZIONE DELL'UNITÀ PRINCIPALE
IMPOSTARE L'ORA E LA DATA

1. Premere e tenere premuto il pulsante "SET/C/F" per entrare nell'impostazione dell'ora; i dati di impostazione lampeggiano a 1Hz.
2. L'ordine di impostazione è: tono dei tasti OFF/ON→Anno→MD/DM→Mese → Data →Lingua feriale →12/24H →Ora →Minuto →Esci.
3. Premere il pulsante "MEM/▼" o "CH/▲" per regolare i dati; tenere premuto il pulsante "MEM/" o "CH/▲"sull'unità principale per impostare il canale.l'ordine di" per regolare i dati; tenere premuto il pulsante "MEM/ ▼" o "CH/▲" per regolare i dati; tenere premuto il pulsante "MEM/" o "CH/▲"sull'unità principale per impostare il canale.l'ordine di" per modificare rapidamente i dati di 8 passi.
4. Ci sono 7 lingue selezionabili per la visualizzazione nei giorni feriali:DR、ES、ES、GEFR、NEFR、NE、IT
5. Se non viene eseguita alcuna operazione per 20 secondi, salverà e uscirà automaticamente dall'impostazione.

Langue	Italiano	Tedesco	Francese	Italiano	Olandese	Spagnolo	Danese
	MOT	GER	FRE	ITA	DUT	SPA	DAN
Lunedi	LUN	LUN	LUN	LUN	MAA	LUN	UOMO
Martedi	TUE	MORIRE	MAR	MAR	DIN	MAR	TIR
Mercoledi	WED	MIT	MER	MER	WOE	MIE	ONS
Giovedi	THU	DON	JEU	GIO	DON	JUE	TOR
Venerdi	FRI	FRE	VEN	VEN	VRI	VISTA	FRE
Sabato	SAT	SAM	SAM	SAB	ZAT	SAB	LOR
Domenica	FIGLIO	FIGLIO	DIM	DOM	ZONA	DOM	FIGLIO

FUNZIONE DI ALLARME

IMPOSTARE L'ORA DELL'ALLARME:
1. Tenere premuto il tasto "ALARM" per entrare nel modo di impostazione del tempo di allarme
2. Premere il pulsante "MEM/▼" o "CH/▲" per regolare i dati; tenere premuto il pulsante "MEM/" o "CH/▲"sull'unità principale per impostare il canale.l'ordine di" per regolare i dati; tenere premuto il pulsante "MEM /▼" o "CH/▲" per regolare i dati; tenere premuto il pulsante "MEM/" o "CH/▲"sull'unità principale per impostare il canale.l'ordine di" per modificare rapidamente i dati di 8 passi.
3. L'ordine di impostazione è: Ora → Minuto → Uscita.
4. Se non viene eseguita alcuna operazione per 20 secondi, salverà e uscirà automaticamente dall'impostazione.
5. L'allarme è attivo di default dopo aver impostato il tempo di allarme.

ATTIVARE/DISATTIVARE L'ALLARME:
1. In modalità di visualizzazione dell'ora, premere una volta il tasto "ALARM" per controllare l'ora dell'allarme. Premere il pulsante "ALARM" una seconda volta per attivare/disattivare l'allarme con il simbolo 🔔 ON/OFF Per tornare alla modalità di visualizzazione dell'ora corrente, premere il pulsante in alto.
2. Quando si è in modalità di visualizzazione dell'allarme, premere il pulsante "ALARM" per attivare/disattivare l'allarme tramite il simbolo 🔔 ON/OFF. Per tornare alla modalità di visualizzazione dell'ora corrente, premere il pulsante in alto.

FUNZIONE SNOOZE

1. Quando l'allarme sta suonando, premere qualsiasi altro pulsante, tranne il pulsante in alto, per fermare l'allarme. E l'allarme ripartirà il giorno dopo.
2. OPPURE Quando l'allarme suona, premere il pulsante "SNOOZE/LIGHT" per attivare la funzione snooze. E l'allarme si ripeterà ogni 5 minuti. Premere qualsiasi altro pulsante, tranne il pulsante in alto, per uscire dalla modalità snooze. E l'allarme ripartirà il giorno dopo.
3. Quando suona l'allarme, il suono di allarme "Bibi" ascendente durerà per 2 minuti se non viene eseguita alcuna operazione.

ISTRUZIONI PER IL COLLOCAMENTO

I sensori BALDR sono sensibili alle condizioni ambientali circostanti. Il corretto posizionamento sia dell'unità principale che del sensore esterno è fondamentale per la precisione e le prestazioni di questo prodotto.

Posizionamento dell'unità principale
Posizionare l'unità principale in un'area asciutta e priva di sporco e polvere. Per garantire un'accurata misurazione della temperatura interna, assicurarsi di posizionare l'unità principale lontano da fonti di calore o bocchette di ventilazione.

Posizionamento del sensore all'aperto
Il sensore deve essere posizionato all'esterno per osservare le condizioni esterne. Il sensore è resistente all'acqua per gli spruzzi d'acqua ed è progettato per un uso generale all'aperto, tuttavia, per prolungare la sua durata collocare il sensore in un'area protetta dagli agenti atmosferici diretti. La posizione migliore è da 4 a 8 piedi (da 1,2 a 2,4 metri) dal suolo con ombra permanente e molta aria fresca che circola intorno al sensore.

Linee guida importanti per il collocamento
1. La distanza tra l'unità principale e il trasmettitore deve essere di almeno 1,5~2 metri (5~6,5 metri) da qualsiasi fonte di interferenza, come monitor di computer o televisori.
2. Per massimizzare la portata wireless, posizionare le unità lontano da grandi oggetti metallici, pareti spesse, superfici metalliche o altri oggetti che possono limitare la comunicazione wireless
3. Si prega di non utilizzare altri prodotti elettrici come cuffie o altoparlanti che funzionano sulla stessa frequenza di segnale.
4. Anche i vicini che utilizzano dispositivi elettrici che operano sulla stessa frequenza di segnale possono causare interferenze.

L'INSTALLAZIONE È COMPLETA

Il sensore si sincronizzerà ora con l'unità principale. La sincronizzazione può richiedere alcuni minuti per essere completata.

LINEA GUIDA PER IL FUNZIONAMENTO

RECORD DI MAX E MIN

1. Premere "MEM/▼" o "CH/▲" per regolare i dati; tenere premuto il pulsante "MEM/" per avere la temperatura e l'umidità massime, il valore viene visualizzato per 5 secondi.
2. Premere "MEM/▼" o "CH/▲" per regolare i dati; tenere premuto il pulsante "MEM/" una seconda volta per avere la temperatura e l'umidità minime, il valore verrà visualizzato per 5 secondi.
3. Premere "MEM/▼" o "CH/▲" per regolare i dati; tenere premuto il pulsante "MEM/" per la terza volta per tornare alla modalità standard.
4. Tenere premuto "MEM/▼" o "CH/▲" per regolare i dati; tenere premuto il pulsante "MEM/" per cancellare la registrazione di max e min e riattivare la memoria.
5. Normalmente, il record Max e Min si aggiorna ogni 24 ore alle ore 0:00.

PREVISIONI DEL TEMPO

L'icona delle previsioni del tempo apparirà dopo l'accensione. Ci sono 5 tipi di modalità meteo: Soleggiato, da soleggiato a nuvoloso, nuvoloso, piovoso, tempestoso. Le visualizzazioni delle icone meteo si basano sul calcolo orario dei dati di temperatura e umidità interna/esterna. Le previsioni sono per le prossime 12-24 ore.

FUNZIONE DI RETROILLUMINAZIONE

Se alimentato a batterie, premere il tasto "SNOOZE/LIGHT" per accendere la retroilluminazione.
La retroilluminazione durerà 20 secondi.

RISOLUZIONE DEI PROBLEMI

Problema	Possibile soluzione
La lettura lampeggia o trattini	Il lampeggiamento della lettura esterna è generalmente un indicazione di interferenze senza fili. 1. Portare sia il sensore che il display all'interno, affiancati e rimuovere le batterie da ciascuno. 2. Assicurarsi che l'interruttore 1-2-3 di entrambe le unità corrisponda. 3. Ricaricare le batterie nel sensore esterno. 4. Ricaricare le batterie nell'unità principale. 5. Lasciate che entrambe le unità si trovino a pochi metri l'una dall'altra per qualche minuto per ottenere una forte connessione prima di portare il sensore all'esterno.
Nessuna ricezione del sensore esterno	- Ricaricare le batterie sia del sensore esterno che dell'unità principale. Fare riferimento alla sezione SENSOR SETUP. - Riposizionare l'unità principale e/o il sensore esterno. Le unità devono trovarsi a meno di 328ft(100m) l'una dall'altra. - Assicurarsi che entrambe le unità siano posizionate ad almeno 3 piedi (.9 m) lontano dall'elettronica che può interferire con la comunicazione senza fili (come TV, microonde, computer, ecc.). - Utilizzare batterie alcaline standard. Non utilizzare batterie pesanti o ricaricabili. NOTA: La sincronizzazione dell'unità principale e del sensore può richiedere alcuni minuti dopo la ricarica delle batterie.
Temperatura/umidità imprecisa	Assicurarsi che sia l'unità principale che il sensore siano posizionati al riparo dalla luce diretta del sole e lontano da fonti di calore o sfiati.
Visualizzazione "HH/LL" in temperatura e umiditàm interna e/o esterna	Se la temperatura e l'umidità sono superiori al campo di rilevamento, HH verrà visualizzato sullo schermo per l'indicazione; se inferiore al campo di rilevamento, LL verrà visualizzato sullo schermo per l'indicazione.
Se il prodotto BALDR non funziona correttamente dopo aver provato le fasi di risoluzione dei problemi, contattare il venditore sulla pagina dell'ordine o inviare un'e-mail a: service@baldr.com.	

PRECAUZIONI

- Non pulire nessuna parte del prodotto con benzene, diluente o altri solventi chimici. Se necessario, pulirlo con un panno morbido.
- Non immergere mai il prodotto in acqua. Ciò può causare scosse elettriche e danneggiare il prodotto.
- Non sottoporre la fotocamera a forza estrema, urti o fluttuazioni di temperatura o umidità.
- Non maneggiare i componenti interni.
- Non mischiare batterie nuove e vecchie o tipi diversi di batterie.
- Non mescolare batterie alcaline, standard o ricaricabili. Rimuovere il batterie se si conserva questo prodotto per un lungo periodo di tempo.
- NON smaltire questo prodotto come rifiuto non differenziato. La raccolta differenziata di questi è necessario, per un trattamento speciale, l'immondizia.

GARANZIA

BALDR offre una garanzia limitata di 1 anno su questo prodotto contro i difetti di materiale e produzione.
Il servizio di garanzia può essere effettuato solo dal nostro centro di assistenza. approvato. L'atto di vendita originale datato deve essere presentato su richiesta come prova di acquisto presso il nostro centro di assistenza autorizzato.
La garanzia copre tutti i difetti di materiale e di lavorazione, con le seguenti eccezioni a seguire: (1) danni causati da un incidente, un uso comportamento irragionevole o negligente (compresa l'assenza o la ragionevole manutenzione del e necessario); (2) danni durante il trasporto (richieste di risarcimento per danni durante il trasporto); (3) danni durante il trasporto (richieste di risarcimento per danni durante il trasporto); (4) danni durante il trasporto (richieste di risarcimento per danni durante il trasporto). deve essere presentato al vettore); (3) danni o deterioramento di qualsiasi accessorio o superficie decorativa; (4) Danni derivanti dal mancato rispetto della istruzioni nel manuale d'uso.
Questa garanzia copre solo i difetti effettivi del prodotto stesso e copre solo non il costo di installazione o di smontaggio di un impianto fisso, l'installazione o le normali rettifiche, i crediti basati su una falsa rappresentazione o cambiamenti nelle prestazioni derivanti da circostanze legate all'attività del venditore.
all'installazione.
Per ricevere il servizio di garanzia, l'acquirente deve contattare il servizio designato da BALDR per l'identificazione del problema e la procedura in servizio.
Grazie per aver scelto i prodotti BALDR!

BALDR
www.baldr.com
service@baldr.com

---

manual de usuario **MODELO:B0341WST2H2** BALDR

ESTACIÓN METEOROLÓGICA INALÁMBRICA CON LUZ DE FONDO

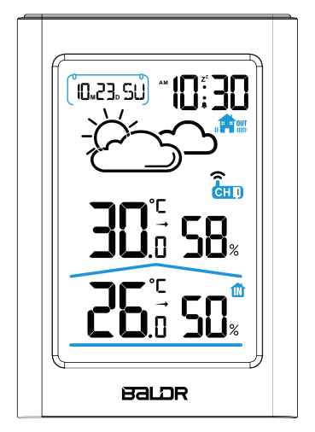

Por la presente le agradecemos la compra de la Estación Meteorológica Inalámbrica Baldr con luz de fondo. Diseñamos y fabricamos el artículo utilizando componentes y técnicas innovadoras para permitir la perfecta visualización de la temperatura y la humedad en un dispositivo. Por favor, lea las instrucciones cuidadosamente y familiarícese con las funciones correctamente antes de su uso.

Para la puesta en marcha de este dispositivo se requiere:
Unidad principal con 2 pilas AAA
Sensor por 2xAA baterías

VISIÓN GENERAL

UNIDAD PRINCIPAL

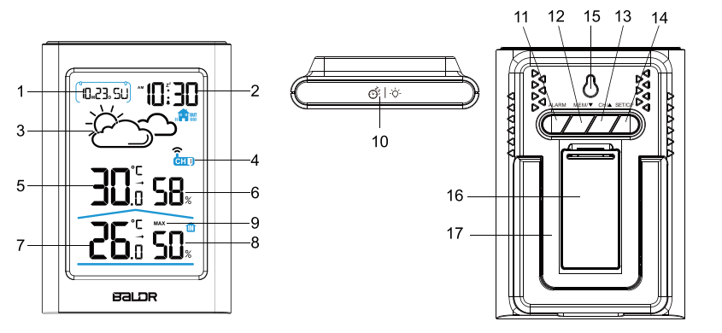

1. La pantalla del calendario
con mes/fecha o fecha/mes seleccionable

2. Hora actual
Formato de 12/24 horas seleccionable

3. Pronóstico del tiempo
Pronóstico del tiempo para las próximas 12-24 horas

4. Canale del sensore esterno
Canale di commutazione da CH1--CH2--CH3

5. La temperatura exterior actual
El icono de la flecha indica la dirección en la que la temperatura tiende.

6. La actual humedad exterior

7. La temperatura interior actual
El icono de la flecha indica la dirección en la que la temperatura tiende.

8. La actual humedad interior

9. Registros de máx./mín. de temperatura y humedad
Los registros de temperatura y humedad máximos y mínimos se actualizarán cada 24 horas y se registrarán a partir de la medianoche.

10.Botón de luz de fondo/botón de alarma

11.Botón de alarma
Compruebe la hora de la alarma

12.MEM/▼
Comprobar el registro de máx./mín.

13.Botón CH/▲
Cambiar el canal

14.Botón SET/C/F
Cambie C/F y entre en la configuración de la hora

SENSOR DE EXTERIORES

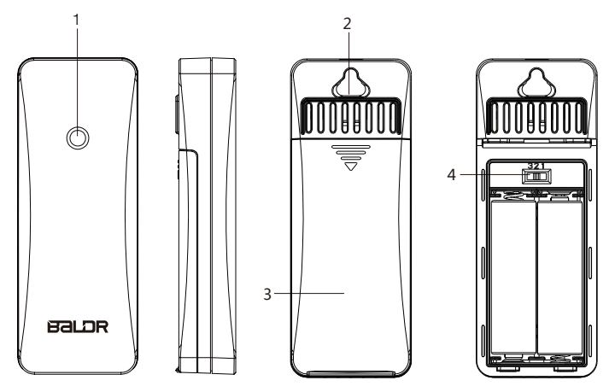

1. Luz de señal 3. Compartimento de la batería
2. Agujero para colgar 4. Interruptor del canal 1-2-3

CARACTERISTICAS

1. Mide la temperatura interior y exterior (C/F) y la humedad
2. Rango de temperatura interior:-10℃-50℃ (14℉-122℉)
3. Rango de temperatura exterior:-20℃~65℃ (-4℉~149℉)
4. Rango de humedad interior y exterior: 1%-99%.
5. Máximo/mínimo registro de temperatura y humedad (dentro y fuera)
6. Pronóstico del tiempo para las próximas 12-24 horas
7. Función de calendario con modo de visualización de mes/fecha o fecha/mes seleccionable
8. Función de tiempo, alarma y siesta
9. Visualización de la hora en 12/24H
10.Días de semana en 7 idiomas: GER (alemán), ENG (inglés), FRE (francés), ITA (italiano), SPA (español), DUT (holandés), SPA (español), DAN (Danish)
11.La tendencia de la temperatura se muestra en las flechas
12.Hasta 3 canales de RF para los sensores de exterior (sólo se incluye un sensor)
13.La luz de fondo blanca dura 20 segundos

Paquete de contenido

Los siguientes contenidos están incluidos en el package:
1xEstación meteorológica digital
1xSensor remoto
1xManual de usuario

Cómo empezar a trabajar

BALDR recomienda pilas alcalinas o de litio de alta calidad para el mejor rendimiento del producto. No se recomienda el uso de baterías recargables o de alta resistencia.

INSTALACIÓN DE LA UNIDAD PRINCIPAL

1. Retire la tapa del compartimento de las pilas.
2. Inserte 2 pilas AAA que coincidan con la polaridad (+ y -)
3. Reemplazar la tapa de la batería

INSTALACIÓN DEL SENSOR

1. Retire la tapa del compartimento de las pilas
2. Inserte 2 pilas AAA que coincidan con las polarity (+and-)
3. Reemplazar la tapa de la batería

CONFIGURACIÓN DE LOS SENSORES

1. Cargue la batería de la unidad principal antes de encender el sensor
2. Presione el botón C/F para cambiar entre Celsius y Fahrenheit
3. Cambie el canal 1-2-3 del señor a cualquier canal que desee. Por ejemplo, puede configurar el canal 1 para el sensor. Pero por favor, asegúrese de que la unidad principal esté en el mismo canal antes de la sincronización.

(Nota especial: Presione el botón "CH/▲" en la unidad principal para ajustar el canal. El " en la unidad principal para ajustar el canal. El orden de ajuste es CH1 --CH2--CH3, debe seleccionar el mismo número de opciones tanto para el sensor como para la pantalla para que las unidades se sincronicen)

4. Sincronización automática: después de encender ambas unidades, el estado de recepción durará un máximo de 3 minutos, la señal de la antena receptora parpadeará, si no se recibe ninguna señal en 3 minutos, la señal de la antena no existirá y dejará de recibir la señal exterior.

CONFIGURACIÓN DE LA UNIDAD PRINCIPAL
ESTABLECER LA HORA Y LA FECHA

1. Pulse y mantenga pulsado el botón "SET/C/F" para entrar en la configuración de la hora; los datos de configuración parpadearán en 1Hz.
2. El orden de ajuste es: tono de tecla OFF/ON→Year→MD/DM→Month →Date →Weekday Idioma →12/24H →Hour →Minute → Salida.
3. Presione el botón "MEM/▼" o "CH/▲" para ajustar los datos; si mantiene presionado el botón" o "CH/▲" en la unidad principal para ajustar el canal. El " para ajustar los datos; si mantiene presionado el botón "MEM/▼" o "CH/▲" para ajustar los datos; si mantiene presionado el botón" o "CH/▲" en la unidad principal para ajustar el canal. El " cambiará rápidamente los datos en 8 pasos.
4. Hay 7 idiomas seleccionables para la visualización de los días de la semana: 、GEFR、NE、IT、GEFR、NE、ES
5. Si no se realiza ninguna operación durante 20 segundos, se guardará automáticamente y saldrá de la configuración.

Idioma	Inglés	Alemán	Francés	Italiano	Holandés	Holandés	Danés
	ENG	GER	FRE	ITA	DUT	SPA	DAN
Lunes	MON	MON	LUN	LUN	MAA	LUN	Danés
Martes	TUE	DIE	MAR	MAR	DIN	MAR	TIR
Miércoles	WED	MIT	MER	MER	WOE	MIE	ONS
Jueves	THU	DON	JEU	GIO	DON	JUE	TOR
Viernes	FRI	FRE	VEN	VEN	VRI	VIE	FRE
Sábado	SAT	SAM	SAM	SAB	ZAT	SAB	LOR
Domingo	SUN	SON	DIM	DOM	ZON	DOM	SON

FUNCIÓN DE ALARMA

AJUSTAR LA HORA DE LA ALARMA:
1. Presione y mantenga presionado el botón "ALARM" para entrar en el modo de ajuste de la hora de la alarma.
2. Presione el botón "MEM/▼" o "CH/▲" para ajustar los datos; si mantiene presionado el botón" o "CH/▲" en la unidad principal para ajustar el canal. El " para ajustar los datos; si mantiene presionado el botón "MEM/▼" o "CH/▲" para ajustar los datos; si mantiene presionado el botón" o "CH/▲" en la unidad principal para ajustar el canal. El " cambiará rápidamente los datos en 8 pasos.
3. El orden de ajuste es: Hora → Minuto→ Salida.
4. Si no se realiza ninguna operación durante 20 segundos, se guardará automáticamente y saldrá de la configuración.
5. La alarma se activa por defecto después de ajustar la hora de la alarma.

ENCENDER/APAGAR LA ALARMA:
1. Cuando esté en el modo de visualización de la hora, pulse el botón "ALARM" una vez para comprobar la hora de la alarma. Presione el botón "ALARM" por segunda vez para activar o desactivar la alarma mediante el símbolo 🔔 ON/OFF Para volver al modo de visualización de la hora actual, por favor presione el botón superior.
2. Cuando esté en el modo de visualización de la alarma, presione el botón "ALARM" para encender o apagar la alarma mediante el símbolo 🔔 ON/OFF. Para volver al modo de visualización de la hora actual, por favor presione el botón superior.

FUNCIÓN DE REPETICIÓN

1. Cuando la alarma esté sonando, presione cualquier otro botón excepto el superior para detener la alarma. Y la alarma se reiniciará al día siguiente.
2. O cuando la alarma esté sonando, presione el botón "SNOOZE/LIGHT" para activar la función de snooze. Y la alarma se repetirá cada 5 minutos. Presione cualquier otro botón excepto el superior para salir del modo de repetición. Y la alarma se reiniciará al día siguiente.
3. Cuando la alarma suena, el sonido de la alarma "Bibi" ascendente durará 2 minutos si no se realiza ninguna operación.

INSTRUCCIÓN DE COLOCACIÓN

Los sensores de la BALDR son sensibles a las condiciones ambientales circundantes. La correcta colocación tanto de la unidad principal como del sensor exterior es fundamental para la precisión y el rendimiento de este producto.

Colocación de la unidad principal
Coloque la unidad principal en un área seca y libre de suciedad y polvo. Para ayudar a asegurar una medición precisa de la temperatura interior, asegúrese de colocar la unidad principal lejos de las fuentes de calor o de los respiraderos.

Colocación del sensor exterior
El sensor debe colocarse en el exterior para observar las condiciones exteriores. El sensor es resistente a las salpicaduras de agua y está diseñado para su uso general en el exterior, sin embargo, para extender su vida útil coloque el sensor en un área protegida de los elementos climáticos directos. La mejor ubicación es de 4 a 8 pies (1,2 a 2,4 metros) sobre el suelo con sombra permanente y mucho aire fresco para circular alrededor del sensor.

Importantes pautas de colocación
- La distancia entre la unidad principal y el transmisor debe ser de al menos 5~6,5 pies (1.5~2 metros) de distancia de cualquier fuente de interferencia como monitores de computadora o televisores.
- Para maximizar el alcance inalámbrico, coloque las unidades lejos de objetos metálicos grandes, paredes gruesas, superficies metálicas u otros objetos que puedan limitar la comunicación inalámbrica
- Por favor, no utilice otros productos eléctricos como auriculares o altavoces que funcionen con la misma frecuencia de señal.
- Los vecinos que utilizan dispositivos eléctricos que operan con la misma frecuencia de señal también pueden causar interferencias.

LA CONFIGURACIÓN ESTÁ COMPLETA

El sensor se sincronizará ahora con la unidad principal. La sincronización puede tardar unos minutos en completarse.

GUÍA DE OPERACIÓN

REGISTRO DE MÁX. Y MÍN.

1. Presiona "MEM/▼" o "CH/▲" para ajustar los datos; si mantiene presionado el botón" para tener la máxima temperatura y humedad, el valor se mostrará durante 5 segundos.
2. Presione "MEM/▼" o "CH/▲" para ajustar los datos; si mantiene presionado el botón" por segunda vez para tener la temperatura y humedad mínimas, el valor se mostrará durante 5 segundos.
3. Presione "MEM/▼" o "CH/▲" para ajustar los datos; si mantiene presionado el botón" por tercera vez y volverá al modo estándar.
4. Si mantiene pulsado "MEM/▼" o "CH/▲" para ajustar los datos; si mantiene presionado el botón" se borrará el registro de máximos y mínimos y se reactivará la memoria.
5. Normalmente, el registro de Max y Min se actualizará cada 24 horas a las 0:00.

PRONÓSTICO DEL TIEMPO

El icono del pronóstico del tiempo se mostrará después de que se encienda. Hay 5 tipos de modos de clima: Soleado, Soleado a Nublado, Nublado, Lluvioso, Tormentoso. Las visualizaciones de los iconos meteorológicos se basan en el cálculo horario de los datos de temperatura y humedad interior y exterior. El pronóstico es para las próximas 12-24 horas.

FUNCIÓN DE RETROILUMINACIÓN

Cuando se alimenta con baterías, presione la tecla "SNOOZE/LIGHT" para encender la luz de fondo. La luz de fondo durará 20 segundos.

PROBLEMAS DE RESOLUCIÓN DE PROBLEMAS.

Problema	Posible solución
La lectura al aire libre está parpadeando o mostrando guiones	El parpadeo de la lectura al aire libre es generalmente una indicación de interferencias inalámbricas. 1. Lleve el sensor y la pantalla al interior, uno al lado del otro y quite las pilas de cada uno. 2. Asegúrate de que el interruptor 1-2-3 de ambas unidades coincida. 3. Recargue las baterías en el sensor exterior. 4. Recargue las baterías en la unidad principal. 5. Deje que ambas unidades se sienten a un par de metros de distancia la una de la otra durante unos minutos para obtener una fuerte conexión antes de llevar el sensor a la zona exterior.
No hay recepción del sensor exterior	- Recargue las baterías del sensor exterior y de la unidad principal. Por favor, consulte la sección de CONFIGURACIÓN DE SENSORES. - Reubique la unidad principal y/o el sensor exterior. Las unidades deben estar a menos de 328pies (100m) de distancia. - Asegúrate de que ambas unidades estén colocadas al menos a 3 pies (.9 m) lejos de la electrónica que puede interferir con la comunicación inalámbrica (como televisores, microondas, computadoras, etc.). - Utilice pilas alcalinas estándar. No utilice baterías pesadas o recargables. NOTA: La unidad principal y el sensor pueden tardar unos minutos en sincronizarse después de que se recarguen las pilas.
Temperatura/ humedad inexacta	Asegúrese de que tanto la unidad principal como el sensor estén colocados fuera de la luz solar directa y lejos de cualquier fuente de calor o ventilación.
La visualización de "HH/LL" en la temperatura y humedad interior y/o exterior	Si la temperatura y la humedad son superiores al rango de detección, el HH aparecerá en la pantalla para su indicación; si son inferiores al rango de detección, el LL aparecerá en la pantalla para su indicación.
Si su producto BALDR no funciona correctamente después de intentar los pasos de solución de problemas, póngase en contacto con el vendedor en su página de pedido o envíe un correo electrónico a: service@baldr.com.	

PRECAUCIONES

- No limpie ninguna parte del producto con benceno, diluyente u otros disolventes químicos. Si es necesario, límpiela con un paño suave.
- Nunca sumerja el producto en agua. Esto puede causar una descarga eléctrica y dañar el producto.
- No someta la cámara a fuerzas extremas, golpes o fluctuaciones de temperatura o humedad.
- No manipule los componentes internos.
- No mezcle pilas nuevas y viejas o diferentes tipos de pilas.
- No mezcle pilas alcalinas, estándar o recargables. Retire el baterías si almacena este producto durante un largo período de tiempo.
- NO deseche este producto como un residuo sin clasificar. La recogida por separado de estos La basura, para un tratamiento especial, es necesaria.

GARANTÍA

BALDR ofrece una garantía limitada de 1 año para este producto contra defectos en material y fabricación.
El servicio de garantía sólo puede ser llevado a cabo por nuestro centro de servicio. aprobado. El original de la factura de venta fechada debe ser presentado a petición como prueba de compra en nuestro centro de servicio autorizado.
La garantía cubre todos los defectos de material y mano de obra, con las siguientes excepciones siguiente: (1) los daños causados por un accidente, un uso conducta irrazonable o negligente (incluyendo la ausencia o el mantenimiento razonable de la y necesario); 2) daños durante el transporte (reclamaciones por daños en tránsito); (3) el daño o deterioro de cualquier accesorio o superficie decorativa; (4) Daños resultantes del incumplimiento de la instrucciones en su manual de instrucciones.
Esta garantía sólo cubre los defectos reales del producto en sí y sólo cubre no el coste de la instalación o el desmontaje de una instalación fija, la instalación o los ajustes normales, las reclamaciones basadas en una tergiversación o los cambios en el desempeño que resulten de circunstancias relacionadas con el negocio del vendedor.en la instalación.
Para recibir el servicio de garantía, el comprador debe ponerse en contacto con el servicio designado por la BALDR para la identificación de problemas y el procedimiento en servicio.
Gracias por su elección de los productos BALDR!

BALDR
www.baldr.com
service@baldr.com